TOSHIBA
Leading Innovation

МНОГОФУНКЦИОНАЛЬНЫЕ ЦИФРОВЫЕ СИСТЕМЫ

Краткое руководство

e-STUDIO223/243
e-STUDIO195/225/245

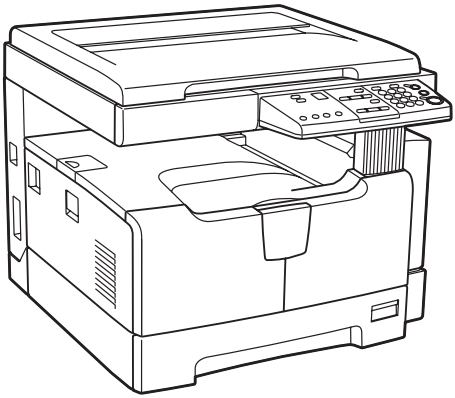

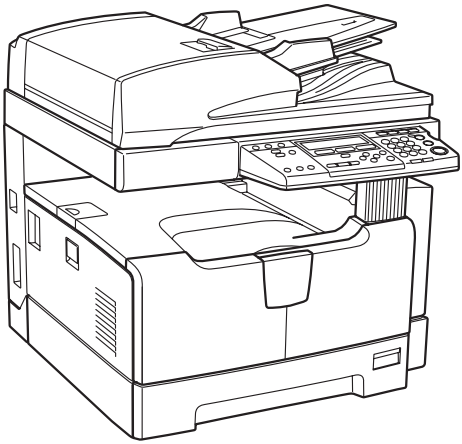

Сведения о сроках проведения периодического обслуживани и максимальных месячных объемах копирования и/или печати

Наименование аппарата	Срок проведения периодического обслуживания, отпечатков	Максимальный объём копирования и/или печати в месяц, отпечатков
e-STUDIO223	90 000	90 000
e-STUDIO243	90 000	90 000
e-STUDIO195	81 000	81 000
e-STUDIO225	90 000	90 000
e-STUDIO245	90 000	90 000

АЯ46

АГ23

Введение

Благодарим за покупку многофункциональной цифровой системы TOSHIBA.
Мы подготовили для вас это ознакомительное руководство, чтобы вы могли немедленно начать работу на этом оборудовании (далее по тексту: устройство, аппарат или МФУ).

В этом ознакомительном руководстве описывается:
✍ Как самому запустить оборудование в работу
✍ Как пользоваться этим оборудованием

Перед тем, как начать работать с этим оборудованием, убедитесь, что вы прочитали это руководство. Держите это руководство под рукой в качестве справочника в будущем.

Чтобы прочитать руководства в формате PDF

Полное руководство по эксплуатации, а также руководства по подключению оборудования к компьютеру и использованию устройства для печати и сканирования представлены в формате файла PDF (Portable Document Format) и находятся на компакт+диске с документацией. Для просмотра и вывода на печать руководства по эксплуатации в формате PDF можно использовать программы Adobe Reader или Adobe Acrobat Reader. Если ни одна из этих программ не установлена на вашем компьютере, загрузите одну из них. Это можно выполнить с сайта Adobe Systems Incorporated www.adobe.ru.

Как читать это руководство

Символы в настоящем руководстве

Для обеспечения правильного и безопасного использования оборудования, в настоящем руководстве описываются меры предосторожности следующих трех уровней.

Опасно!	Обозначает потенциально опасную ситуацию, способную вызвать смерть или серьезную травму, либо привести к серьезному повреждению или возгоранию этого устройства или окружающего имущества.
Осторожно!	Обозначает потенциально опасную ситуацию, способную вызвать легкие или средние травмы, либо привести к частичному повреждению устройства или окружающего имущества, или к потере данных.
Замечание	Обозначает процедуру, которой необходимо следовать для обеспечения работы этого оборудования.

Кроме вышеупомянутого, в данном руководстве также приводится информация, которая может быть полезна для работы с этим оборудованием, со следующим идентификатором:

Совет	Описывает полезные сведения, помогающие в работе с оборудованием.
📖	Ссылки на страницы руководства для получения дополнительной информации. Обратитесь к указанным разделам при необходимости.

Ориентация оригинала/копии

Оригинал размера A4 может быть размещен в книжной или в альбомной ориентации. В настоящем руководстве в случае, когда оригинал или копия могут располагаться в альбомной ориентации, к размеру бумаги добавляется символ «–R».
Например, оригинал формата A4 при размещении на стекле.

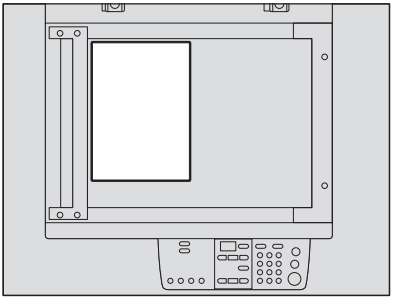

Оригинал в книжной ориентации: A4

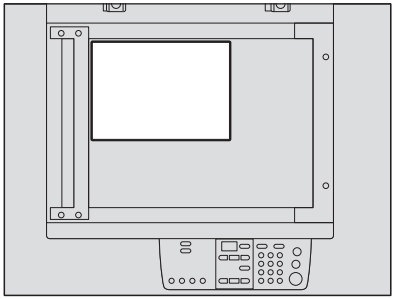

Оригинал в альбомной ориентации : A4-R

Оригинал размера A3 или B4 может быть размещен только в альбомной ориентации, таким образом «–R» не добавляется к этим размерам.

Товарные знаки

✍ Microsoft, Windows,Windows NT, а так же фирменный знак и наименование изделий – это товарные знаки Microsoft Corporation в США и других странах.
✍ Adobe, Adobe Acrobat, Adobe Reader, Adobe Acrobat Reader и PostScript – это товарные знаки компании Adobe Systems Incorporated.
✍ Другие компании или наименования изделий, приводимые в этом руководстве, могут быть фирменным знаком или торговой маркой каждой компании.

©2012 TOSHIBA TEC CORPORATION Все права защищены
Согласно законам об авторском праве, это руководство не может быть воспроизведено ни в какой форме без предварительного письменного разрешения корпорации TOSHIBA TEC. Однако относительно использования информации, содержащейся здесь, не предполагается никаких ограничений.

О пользе обслуживания и поддержки

Технические специалисты TOSHIBA проходят сертификацию, что позволяет им поддерживать состояние вашего оборудования на оптимальном уровне. Чтобы гарантировать неизменно высокое качества изображения, используйте для проведения периодического обслуживания вашей многофункциональной системы службу технической поддержки Toshiba.

Опасно

Никогда не пытайтесь самостоятельно разобрать или отремонтировать это устройство.
Вы можете вызвать пожар или получить поражение электрическим током. Для обслуживания или ремонта внутренних компонент ов этого устройства всегда обращайтесь в службу технической поддержки.

1 Откройте верхнюю сторону упаковки.

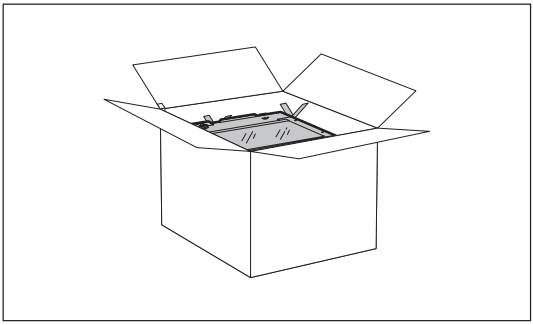

2 Взявшись вдвоем, так как показано на рисунке, достаньте аппарат из коробки и поставьте его на стол.

Осторожно! Избегайте подъема аппарата за левый передний угол, так как это может привести к деформации конструкции сканирующей системы.

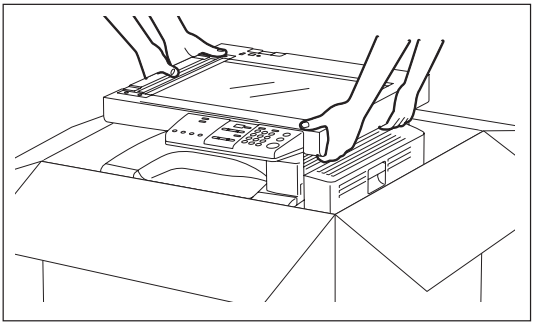

3 Извлеките из аппарата и из коробки картонные контейнеры с аксессуарами.

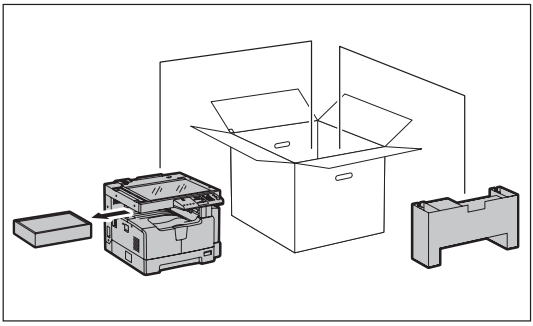

4 **Убедитесь, что все позиции, показанные на рисунке, имеются в наличии.**

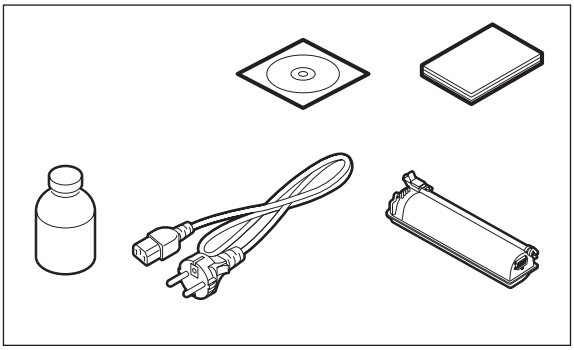

5 **Если ваш аппарат поставлен с крышкой, снимите с крышки пластиковый пакет и вставьте ее в аппарат в открытом положении. Если ваш аппарат укомплектован автоподатчиком документов, используйте инструкцию по установке автоподатчика.**

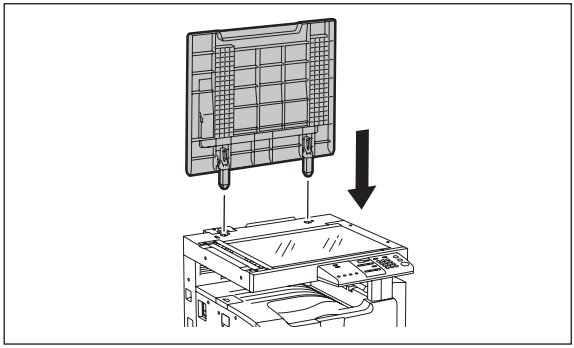

6 **Удалите с поджимного листа две бумажные полосы, защищающие клейкие поверхности.**

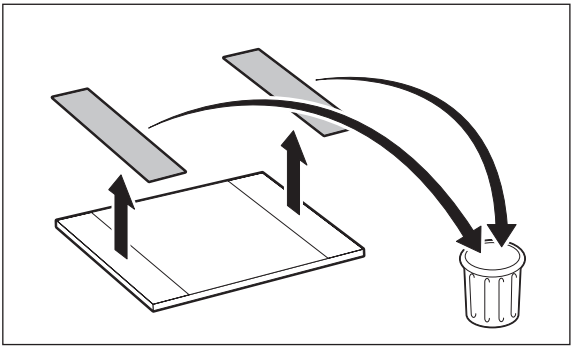

7 Положите поджимной лист на стекло оригинала и выровняйте его по линейкам оригинала, упирая в задний левый угол.

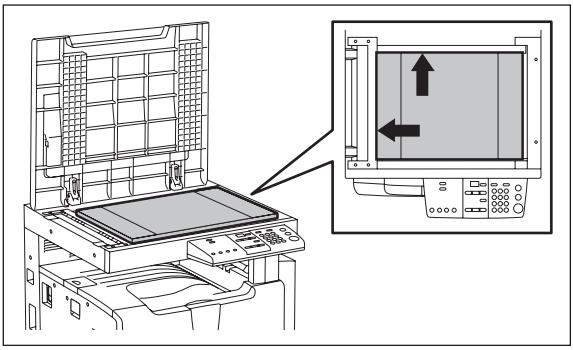

8 Аккуратно закройте крышку оригинала и слегка прижмите ее в местах клейких поверхностей.

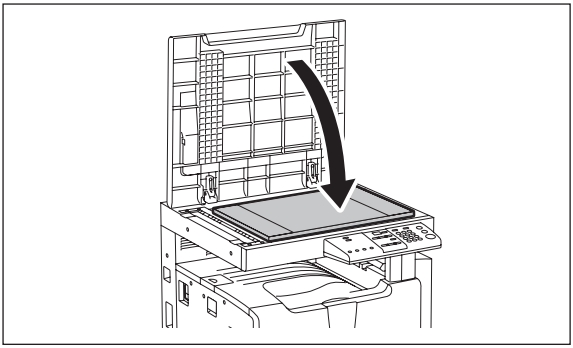

9 Потяните за ручку и откройте боковую крышку.

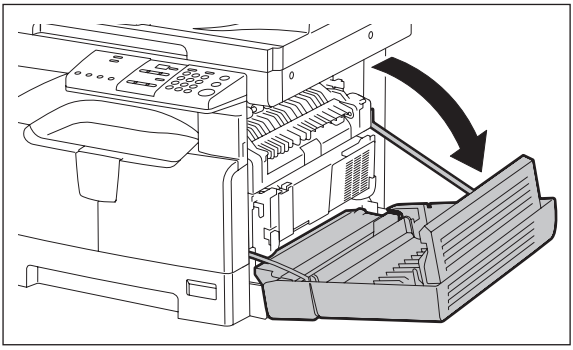

10 **Потяните за зеленый рычажок и откройте черную внутреннюю крышку.**

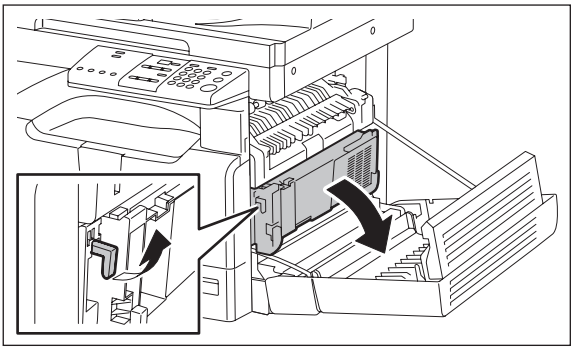

11 **Потяните за выступ над серебристой вставкой e3STUDIO и откройте переднюю крышку.**

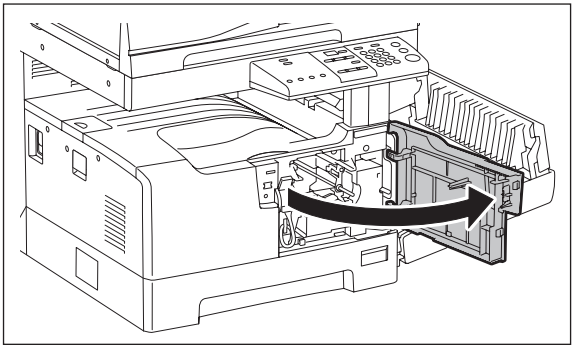

12 Выверните два длинных винта и аккуратно достаньте блок обработки из аппарата.

Осторожно!

✍ Царапины и отпечатки пальцев на поверхности зеленого барабана будут оставлять грязные отметины на всех копиях, поэтому избегайте прикосновений к барабану.

✍ На свету характеристики барабана ухудшаются, поэтому прикройте блок обработки светонепроницаемым материалом.

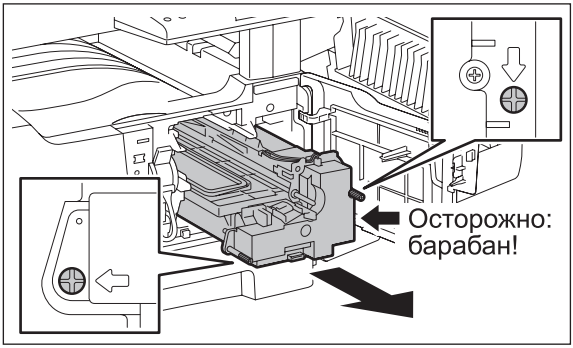

13 Снимите крышку с блока обработки.

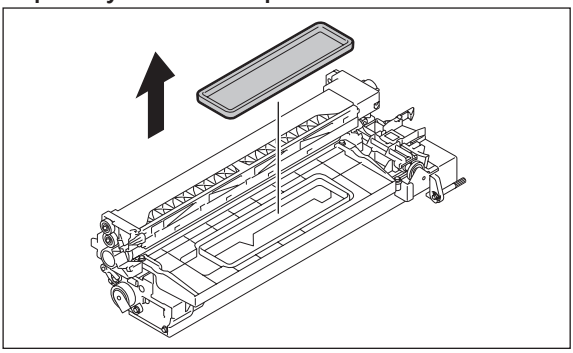

14 Потрясите бутылку с девелопером, чтобы разрыхлить слежавшийся порошок.

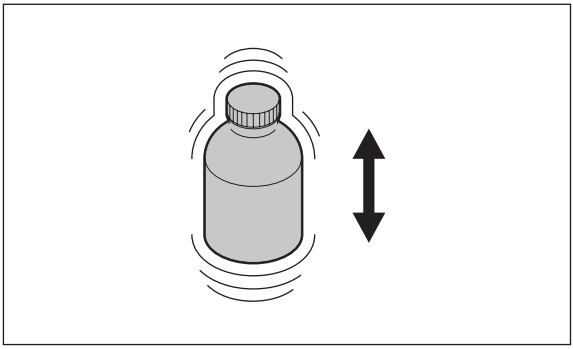

15 Равномерно по всей длине отверстия засыпьте девелопер в блок обработки. Постарайтесь, чтобы весь девелопер из бутылки попал внутрь блока.

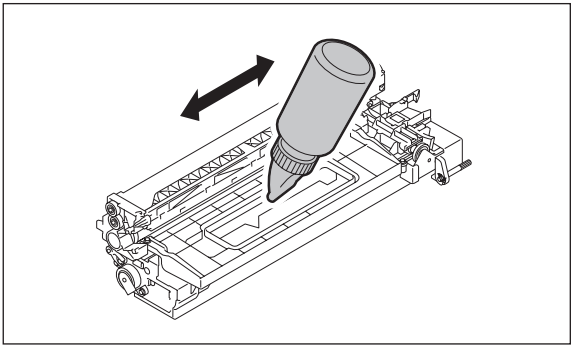

16 Слегка потрясите блок обработки в направлении, указанном стрелкой, чтобы распределить девелопер внутри блока.

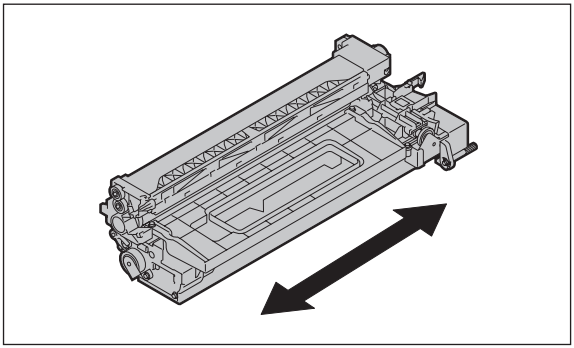

17 Установите крышку блока обработки на место.

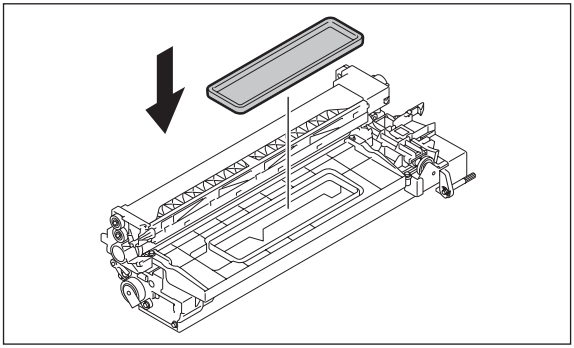

18 Аккуратно установите блок обработки в аппарат и закрутите два длинных винта.

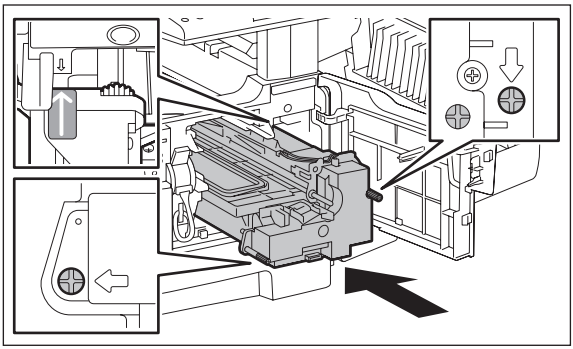

19 Удалите транспортировочную ленту с кабеля блока обработки.

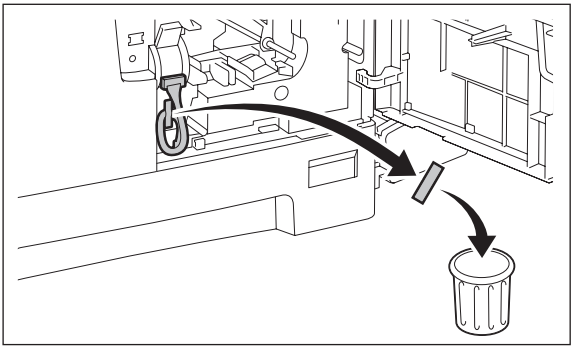

20 Подключите кабель к разъему блока обработки.

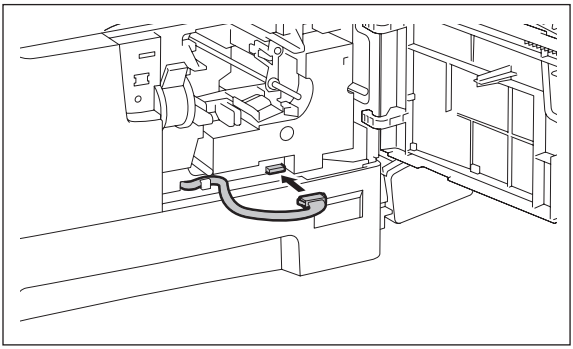

21 Закройте переднюю крышку.

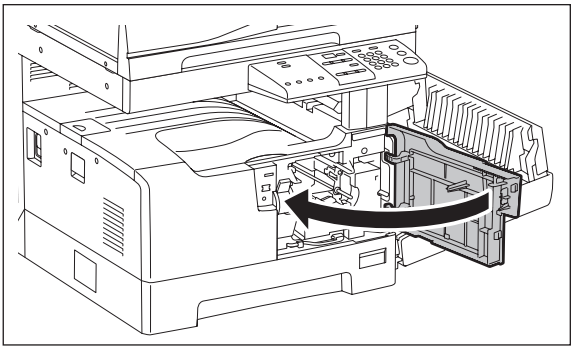

22 Закройте черную внутреннюю крышку.

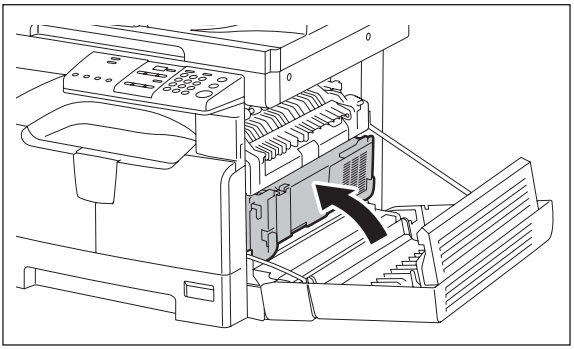

23 Закройте боковую крышку.

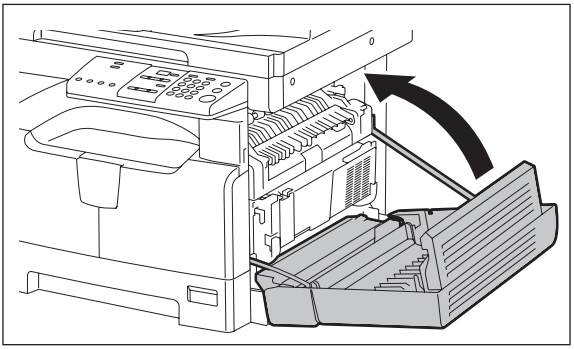

24 Подключите аппарат к розетке электропитания 220В и не менее 7А.

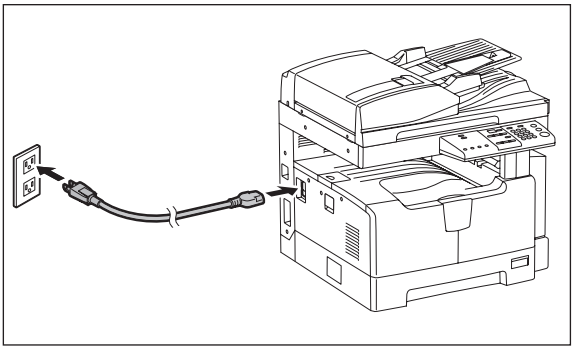

25 Включите питание, используя выключатель, находящийся с левой стороны аппарата.

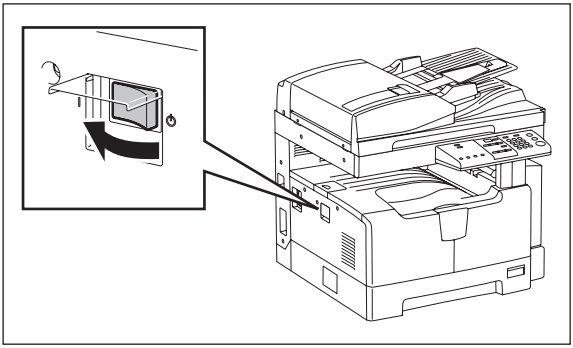

26 Аппарат автоматически выполнит процедуру самонастройки. Процесс выполнения процедуры сопровождается светодиодной индикацией на панели управления с дальнейшим изменением числового значения на дисплее. После завершения процедуры на аппаратах e-STUDIO223/243 начнет мигать индикатор «Добавьте тонер», а на аппаратах e-STUDIO195/225/245 появится сообщение «Install Toner Cartridge».

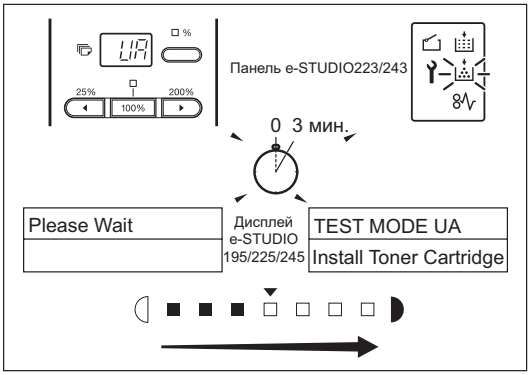

27 Потрясите картридж с тонером, чтобы разрыхлить слежавшийся порошок.

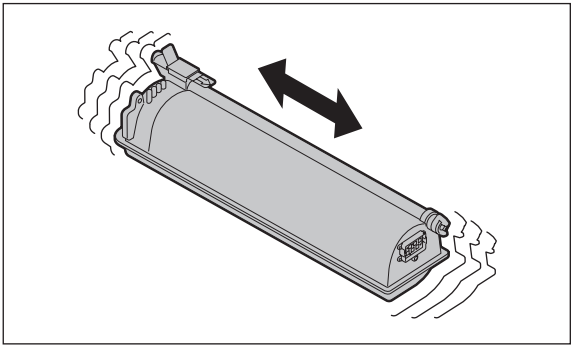

28 Держа картридж так, как показано на рисунке, медленно удалите герметезирующую пленку.

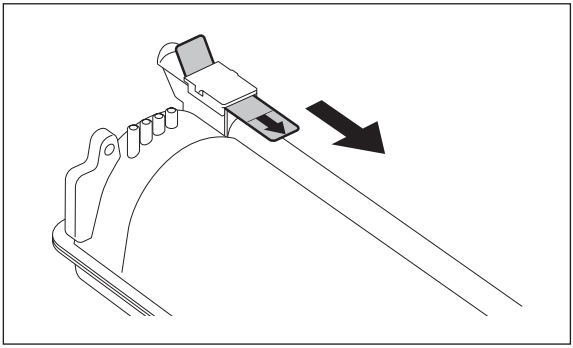

29 Вставьте картридж в аппарат по направляющим. Когда карт–ридж встанет на место, вы услышите щелчок.

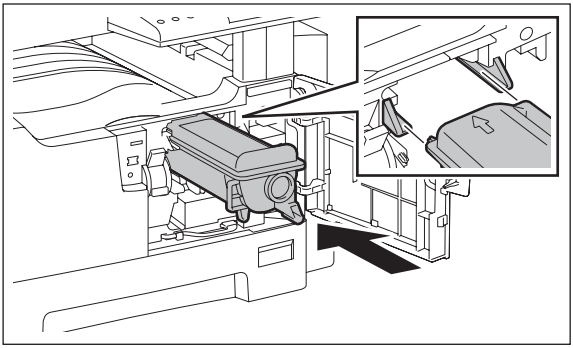

30 Закройте переднюю крышку.

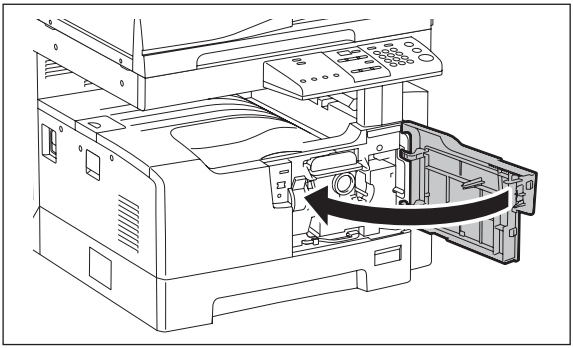

31 Слегка приподняв, выдвиньте кассету из аппарата.

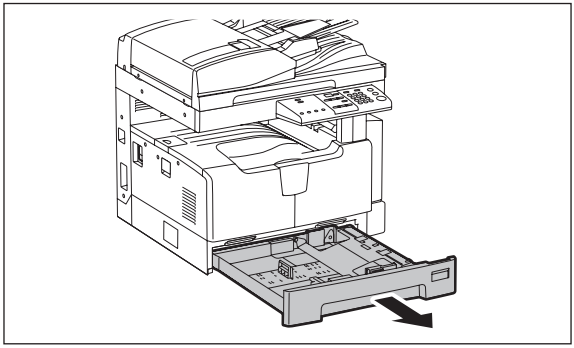

32 Достаньте зеленый ограничитель.

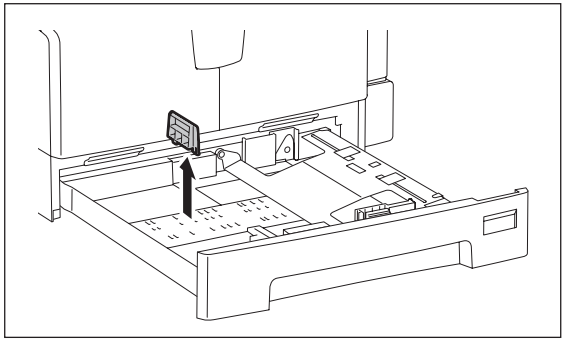

33 Установите ограничитель в положение, соответствующее используемому формату бумаги.

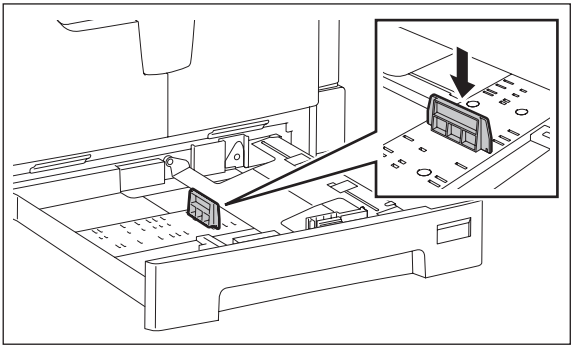

34 Опустите металлическое основание до фиксации в нижнем положении.

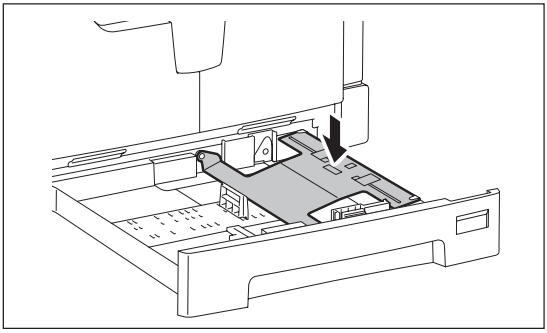

35 Нажав на зеленый фиксатор, раздвиньте боковые направляющие до краев кассеты.

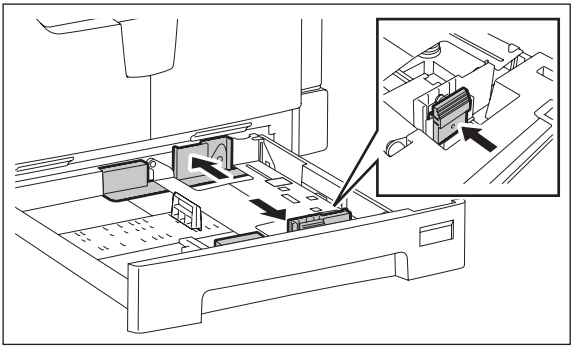

36 Положите в кассету не более 250 листов бумаги.

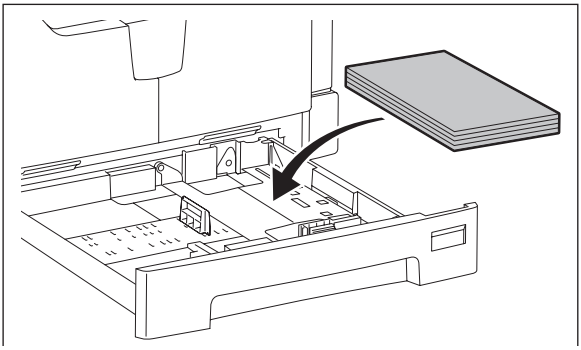

37 Нажав на зеленый фиксатор, сдвиньте боковые направляющие по формату загруженной бумаги.

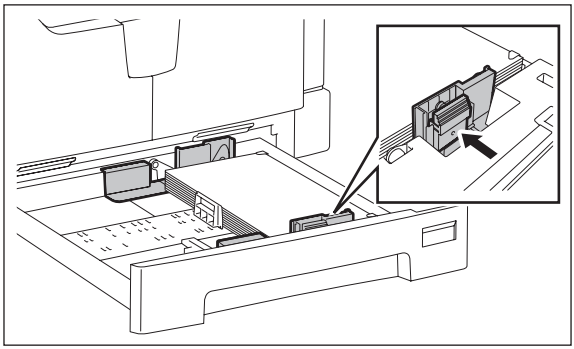

38 Задвиньте кассету в аппарат до упора.

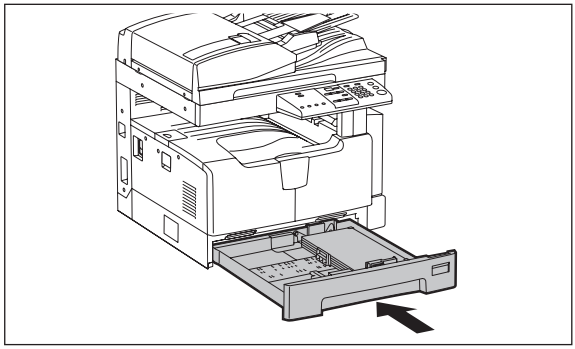

39 Положите оригинал на стекло лицевой стороной вниз и нажмите на кнопку СТАРТ.

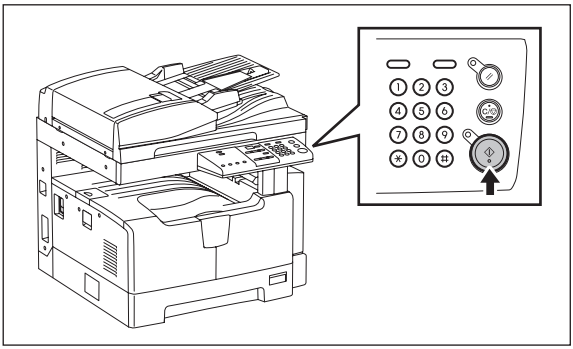

40 Проверьте полученную копию. Аппарат готов к работе.

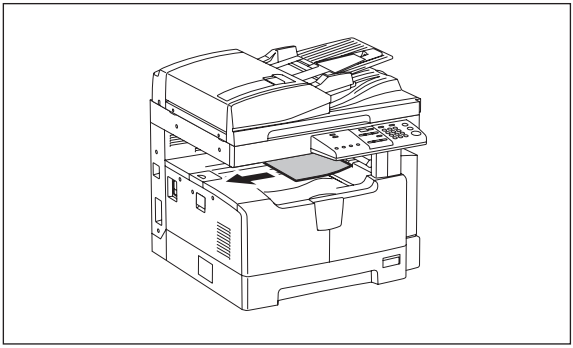

41 Измените язык сообщений на дисплее (только для e-STUDIO195/225/245).
1. Нажмите клавишу [ВЫБОР ОПЕРАТОРА] ([USER FUNCTIONS])
2. Выберите [03.INITIAL SETUP] и нажмите клавишу [ВВОД] ([ENTER])
3. Выберите [02.LANGUAGE] и нажмите клавишу [ВВОД]
4. Выберите [06.Russia] и нажмите клавишу [ВВОД]

42 Наклейте на панель управления русские шильдики согласно приложенной инструкции.

Замечание

В соответствии с требованиями программы «Energy Star» аппараты поставляются со следующими настройками экономии энергии: режим экономии - минимальное потребление, время перехода - 1 минута. В режиме минимального потребления аппарат не воспринимает сигналы компьютера, что может вызывать неудобства при использовании его в качестве принтера. Настройки режима экономии энергии можно изменить.
Далее приводится процедура изменения настроек режима экономии энергии для аппаратов e-STUDIO223/243. В аппаратах e-STUDIO195/225/245 изменение этих настроек осуществляется через меню «ВЫБОР ОПЕРАТОРА / 01.НАСТРОЙКИ ПО УМОЛЧАНИЮ / 01.НАСТРОЙКИ АППАРАТА».

43 **Нажмите кнопку ⊛ и удерживайте ее более двух секунд.**
Название текущего режима (режим сна: SLP или режим с минимальным потреблением энергии: SPS) отображается на дисплее в течении около 2 секунд, а затем отображается интервал текущего времени автосна.

Например, интервал автосна: 15 минут в режиме с минимальным потреблением энергии

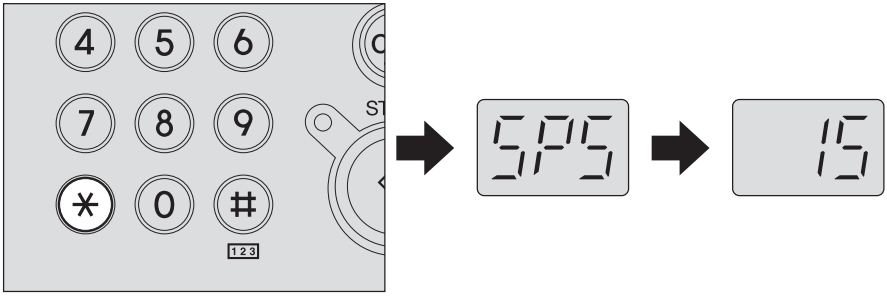

44 **Чтобы включить разрешенный режим, нажмите на кнопку** 100%

Режим включается при каждом нажатии на эту кнопку и имя выбранного режима отображается на дисплее в течении около 2 секунд.

45 **Нажмите на кнопку** ◄ (25%) **(уменьшение) или** ► (200%) **(увеличение).**

Интервал автосна (между 1 до 240 минут с 24 шагами) включается при каждом нажатии на эту кнопку, а заданное время отображается на дисплее.

46 **Нажмите кнопку [СТАРТ].**
Светодиодный дисплей возвращается в нормальное состояние.

ЗНАКОМСТВО С АППАРАТОМ

В этой главе описываются общие сведения, которые вы должны знать перед началом использования данного оборудования – как включить питание, как сделать копию и т.д.

Описание компонентов 20
Передняя/правая стороны 20
Левая/внутренняя стороны 22
Панель управления e–STUDIO223/243 24
Панель управления e–STUDIO195/225/245 27
Основной экран режима копирования 30
Включение и выключение питания 31
Допустимые типы бумаги 32
Рекомендованная бумага 33
Регистрация бумаги стандартного размера (A3, A4, A4–R, A5–R) . 34
Копирование страниц 35
Замена картриджа 36
Обслуживание 41
Регламентные работы 42
Технические характеристики e–STUDIO223/242/195/225/245 43

Описание компонентов

Замечание

В данном разделе показан аппарат e-STUDIO195/225/245 в максимально возможной комплектации. Часть дополнительного оборудования невозможно установить на e-STUDIO223/243.

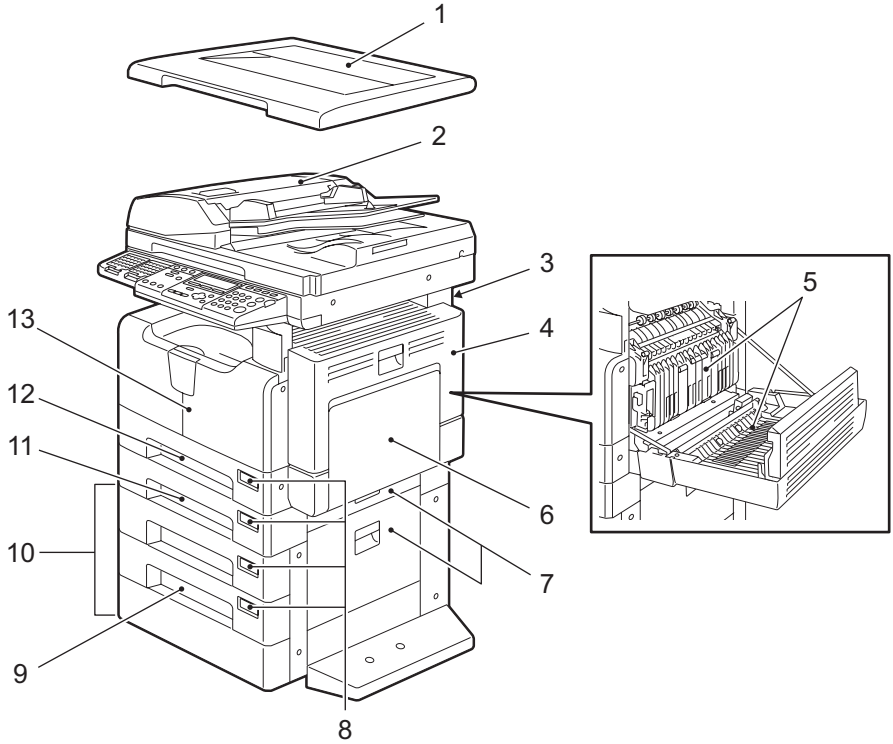

1. **Крышка стекла экспонирования (дополнительное оборудование для e-STUDIO195/225/245, KA-1640PC)**
   Поместите оригинал на стекло, закройте крышку и запустите операцию копирования.

2. **Реверсивный автоподатчик документов (дополнительное оборудование для e–STUDIO195/225/245, MR–3023) / автоподатчик документов (дополнительное оборудование, MR–2020)**
   При размещении оригиналов в автоподатчике, они автоматически сканируются поочередно. Максимум 100 листов оригиналов (или же стопка бумаги высотой до 16 мм) может быть помещено в автоподатчик документов. (Максимальное число страниц зависит от типа носителя оригинала). Двусторонние копии могут быть скопированы с использованием реверсивного автоподатчика (MR–3023).

3. **Карман для руководства оператора (сзади) (дополнительное оборудование, KK–1660)**
   Храните данное руководство по эксплуатации в этом кармане.

4. **Боковая сторона**

5. **Автоматический дуплекс (MD–0103, дополнительно и только для e-STUDIO195/225/245)**
   Установите, чтобы можно было печатать на обе стороны бумаги.

6. **Ручной лоток**
   Используйте ручной лоток для копирования на особых типах носителей, таких как пленка для проекторов или калька.

7. **Крышка податчика бумаги (сверху – дополнительная кассета / снизу – пьедестал)**

8. **Индикатор размера бумаги**

9. **Модуль кассеты (дополнительное оборудование, MY–1028)**
   Предназначен для добавления еще одной кассеты в пьедестал (дополнительное оборудование KD–1022). Может быть загружено до 550 листов обычной бумаги (80 г/м^2).

10. **Пьедестал с дополнительной кассетой (дополнительное оборудование и только для e–STUDIO195/225/245, KD–1022)**
    Добавляет еще одну кассету для данного оборудования. Более того, еще одна кассета может быть добавлена с модулем кассеты (MY–1028) **(9)**. В одну кассету может быть загружено до 550 листов обычной бумаги (80 г/м^2).

11. **Дополнительная кассета (дополнительное оборудование, MY–1038)**
    Добавляет еще одну кассету для данного оборудования. Может быть загружено до 250 листов обычной бумаги.

12. **Кассета**
    До 250 листов обычной бумаги может быть загружено в одну кассету.

13. **Передняя крышка**
    Откройте эту крышку, когда заменяете картридж.
    С.36 «Замена картриджа»

Левая/внутренняя стороны

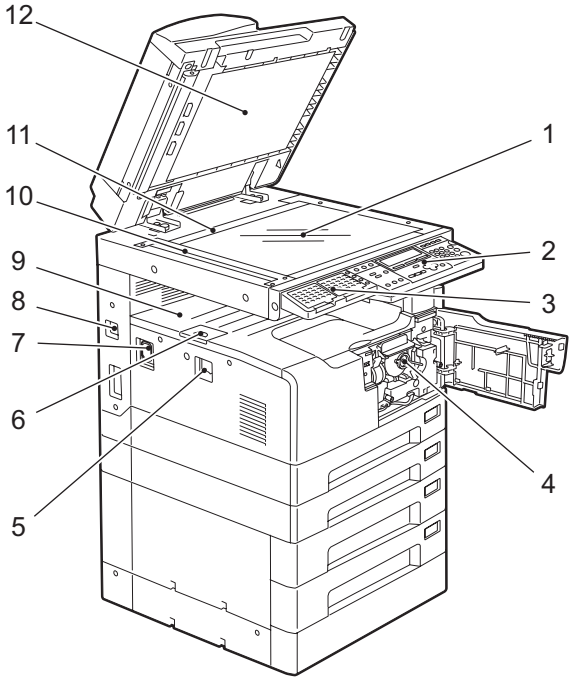

1. **Стекло для размещения оригинала**
   Используйте при копировании трехмерных оригиналов, двустороннего копирования и специальных видов бумаги, таких как пленка для проекторов или калька, а также и для обычной бумаги.
   C.35 «Копирование страниц»

2. **Панель управления**
   Предназначена для запуска копирования, ввода числа копий и прочих параметров.
   C.27 «Панель управления e–STUDIO195/225/245»

3. **Внешняя клавиатура (дополнительное оборудование и только для e–STUDIO195/225/245, GJ–1160)**
   Используется при работе с функциями сканера и факса (дополнительное оборудование) для выбора получателя.

4. **Рекомендованные картриджи**
   C.36 «Замена картриджа»

5. **Выключатель питания**
   Включает / Выключает питание оборудования.
   C.31 «Включение и выключение питания»

6. **Ограничитель выходного тракта**
   Предназначен для предотвращения падения бумаги из выходного тракта. Откройте его, если вы делаете большое количество копий на бумагу большого размера (например A3, B4).

7. **Разъем питания**
   Используется для подключения устройства при помощи прилагаемого шнура питания.

8. **Разъем USB (4–контактный)**
   При помощи этого разъема вы можете подключить устройство к вашему компьютеру стандартным USB кабелем.

Замечание

✍ Используйте высокоскоростной интерфейс USB2.0 с сертифицированным кабелем: USB–кабель, поддерживающий высокоскоростной режим USB2.0 (скорость передачи 480 Мбит/с), сертифицированный в соответствии с USB Implementers Forum.
✍ Подключение этого устройства к компьютеру через USB–кабель. При подключении к компьютеру через USB–концентратор, это устройство не определяется.

9. **Приемный лоток**

10. **Область сканирования**
    Здесь сканируются оригиналы, поданные при помощи реверсивного автоподатчика документов (дополнительное оборудование, MR–3023) / автоподатчика документов (дополнительное оборудование, MR–2020).

11. **Линейка оригинала**
    Используйте линейку для проверки размера оригинала, размещенного на стекле.

12. **Поджимной лист**

Панель управления e–STUDIO223/243

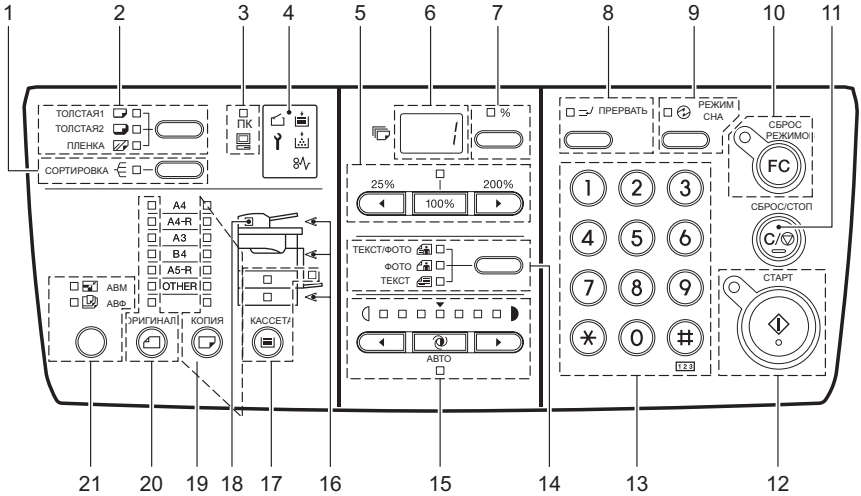

1. **Кнопка/индикатор [СОРТИРОВКА]**
   Предназначена для использования функций сортировки.

2. **Кнопка/индикаторы с параметров тип носителя**
   Используйте эту кнопку для изменения типа носителя в ручном лотке.

3. **Индикатор [ПК]**
   Индикатор загорается при получении данных для вывода на печать из присоединенного компьютера.

4. **Индикаторы сообщения**
   Каждый из пяти индикаторов, показывает текущее состояние оборудования.

5. **Кнопки/индикаторы масштаба**
   Используйте их для выставления нужного масштаба. Индикатор над кнопкой [100%] загорается, если задан масштаб 100%.

6. **Светодиодный дисплей**
   Показывает заданное число копий. Если нажата кнопка показа количества копий/масштаба **(7)**, то отображается текущий масштаб.

7. **Кнопка/индикатор индикации числа копий / масштаба**
   При нажатии этой кнопки, на дисплее **(6)** попеременно отображаются число копий и текущий масштаб. Если в данный момент показывается текущий масштаб, то загорается индикатор «%».

8. **Кнопка/индикатор [ПРЕРВАТЬ]**
   Используйте эту кнопку для прерывания выполняющегося задания копирования и перехода к другому заданию (= прерывание копирования).

9. **Кнопка/индикатор [РЕЖИМ СНА]**
Используйте эту кнопку для включения режима экономии энергии при простое устройства. Индикатор загорится при переходе устройства в режим экономи энергии.

10. **Кнопка/индикатор [СБРОС РЕЖИМОВ]**
Когда копирование закончено, индикатор начинает мигать. Используйте эту кнопку для отмены заданных функций копирования.

11. **Кнопка/индикатор [СБРОС/СТОП]**
Используйте эту кнопку для прерывания выполняющегося задания копирования или для сброса числа копий до «1».

12. **Кнопка/индикатор [СТАРТ]**
Используйте для запуска операции копирования. Копирование возможно, когда загорается индикатор. Кнопка начинает мигать при ожидании начала копирования.

13. **Цифровые кнопки**
Используйте эти кнопки для ввода чисел, таких как количество копий.

14. **Кнопка/индикаторы исходного режима**
Используйте эту кнопку для задания качества копии по сравнению с оригиналом.

15. **Кнопки/индикаторы регулировки плотности**
Эта кнопка предназначена для установки плотности изображения копии. Индикатор [АВТО] под кнопкой (автоматическая регулировка плотности копии) загорается, если плотность копии задается автоматически.

16. **Индикаторы положения застрявшей бумаги**
Индикатор начинает мигать в случае, если оригинал или копия застряли в устройстве. Позиция мигающего индикатора указывает, где находится застрявший лист.

17. **Кнопка/индикаторы [КАССЕТА]**
Используйте кнопку для выбора источника бумаги – кассета или ручной лоток. Загорится индикатор выбранного источника бумаги. Индикатор мигает, если в выбранной кассете или на ручном лотке закончилась бумага.

18. **Индикатор размещения оригиналов**
Индикатор загорается при размещении оригиналов в автоподатчике документов (дополнительное оборудование).
Индикатор мигает при следующих ситуациях:
– Если требуется разместить оригинал на стекле (кнопка [СТАРТ] была нажата, но крышка оригинала не была поднята после копирования)
– Если требуется разместить оригиналы в автоподатчике документов (дополнительное оборудование) (после приостановки, вызванной застрявшей бумагой в автоподатчике документов)
– Если автоподатчик документов (дополнительное оборудование), в котором размещаются оригиналы, поднят.

19. **Кнопка/индикаторы [КОПИЯ]**
Эта кнопка предназначена для выбора размера бумаги. Индикатор бумаги выбранного размера мигает, если бумага данного размера отсутствует в кассете или на ручном лотке.

20. Кнопка/индикаторы [ОРИГИНАЛ]
Эта кнопка предназначена для задания размера оригинала.

21. Кнопка/индикаторы выбора АВФ/АВМ
Автоматический выбор формата (АВФ): Аппарат определяет размер оригинала и автоматически выбирает бумагу для копирования такого же размера. Автоматический выбор масштаба (АВМ): Необходимо заранее задать размер бумаги для копирования. Аппарат сам определяет размер оригинала и автоматически выбирает наиболее подходящий масштаб для бумаги для копирования.

Замечание

Функции АВМ и АВФ доступны только при размещении оригиналов в автоподатчике документов (дополнительное оборудование, MR–2020).

Панель управления e–STUDIO195/225/245

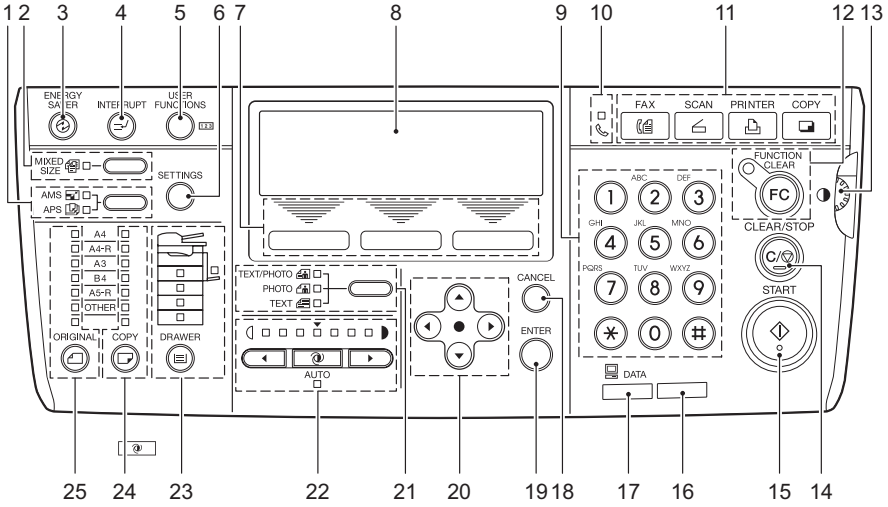

1. **Кнопка/индикаторы выбора АВФ/АВМ**
   Автоматический выбор формата (АВФ): Аппарат определяет размер оригинала и автоматически выбирает бумагу для копирования такого же размера.
   Автоматический выбор масштаба (АВМ): Необходимо заранее задать размер бумаги для копирования. Аппарат сам определяет размер оригинала и автоматически выбирает наиболее подходящий масштаб для бумаги для копирования.

2. **Кнопка/индикатор [РАЗН.ФОРМ.]**
   Используйте эту кнопку при копировании оригиналов разного размера.

3. **Кнопка [РЕЖИМ СНА]**
   Используйте эту кнопку для включения режима экономии энергии при простое устройства.

4. **Кнопка [ПРЕРВАТЬ]**
   Используйте эту кнопку для прерывания выполняющегося задания копирования и перехода к другому заданию (= прерывание копирования).

5. **Кнопка [ВЫБОР ОПЕРАТОРА]**
   Предназначена для изменения настроек по умолчанию данного оборудования.

6. **Кнопка [НАСТРОЙКИ]**
   Используйте эту кнопку для подтверждения установленной функции копирования.

7. **Кнопки выбора (Левая, Центральная, Правая)**
   Используйте их для выбора позиции или операции в каждом меню. Позиции или операции, соответствущие каждой кнопке, появляются в нижней секции экрана ЖКИ.
   Например, основной экран режима копирования

8. **Экран ЖКИ**
   Предназначен для показа меню и сообщений об ошибках.

9. **Цифровые кнопки**
   Используйте эти кнопки для ввода чисел, таких как количество копий.

10. **Индикатор передачи/приема факса**
    Индикатор мигает при передаче и приеме данных факсом.

11. **Кнопки переключения функций**
    Используйте их для переключения между функциями копирования, печати, сканирования и факса.

Замечание

Чтобы использовать функции сканирования, необходим комплект модернизации сканера (дополнительное оборудование).
Чтобы использовать функции факса, необходим комплект факса (дополнительное оборудование).

12. **Кнопка/индикатор [СБРОС РЕЖИМОВ]**
    Когда копирование закончено, индикатор начинает мигать. Используйте эту кнопку для отмены заданных функций копирования.

13. **Регулировка контраста**
    Используйте для регулировки уровня яркости экрана ЖКИ (**8**).

14. **Кнопка/индикатор [СБРОС/СТОП]**
    Используйте эту кнопку для прерывания выполняющегося задания копирования или для сброса числа копий до «1».

15. **Кнопка [СТАРТ]**
    Используйте для запуска операции копирования. Копирование возможно, когда загорается индикатор. Кнопка начинает мигать при ожидании начала копирования.

16. **Индикатор аварийной сигнализации**
    Этот индикатор начинает мигать при при возникновении таких проблем, как застрявшая бумага или отсутствие тонера.

17. Индикатор [ПК]
Этот индикатор загорается при получении данных для вывода на печать или факса.

18. Кнопка [ОТМЕНА]
Отмена текущих параметров и возврат к предыдущему меню.

19. Кнопка [ВВОД]
Используйте её для выбора позиции или операции в каждом меню.

20. Кнопки ▲▼◀▶ (ВВЕРХ / ВНИЗ / ВЛЕВО / ВПРАВО)
Используйте их при установке желаемой позиции в каждом меню. Выбранная позиция выделяется.

21. Кнопка/индикаторы исходного режима
Используйте эту кнопку для задания качества копии по сравнению с оригиналом.

22. Кнопки/индикаторы регулировки плотности
Эта кнопка предназначена для установки плотности изображения копии. Индикатор [АВТО] под кнопкой [@] (автоматическая регулировка плотности копии) загорается, если плотность копии задается автоматически.

23. Кнопка/индикаторы [КАССЕТА]
Используйте кнопку для выбора источника бумаги + кассета или ручной лоток. Загорится индикатор выбранного источника бумаги. Индикатор мигает, если в выбранной кассете или на ручном лотке закончилась бумага.

24. Кнопка/индикаторы [КОПИЯ]
Эта кнопка предназначена для выбора размера бумаги. Индикатор бумаги выбранного размера мигает, если бумага данного размера отсутствует в кассете или на ручном лотке.

25. Кнопка/индикаторы [ОРИГИНАЛ]
Эта кнопка предназначена для задания размера оригинала.

Основной экран режима копирования

После включения устройства и завершения прогрева, на экране ЖКИ отображается следующая картинка. Это назвается основным экраном режима копирования.

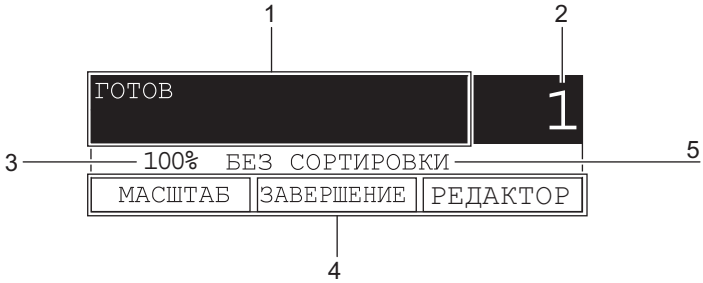

Совет

Основной экран режима копирования появляется по умолчанию после включения питания. Изменив настройки по умолчанию, можно вместо основного экрана режима копирования сделать исходным основной экран для функции факса или функции сканирования.

1. **Область сообщений**
   Здесь отображается текущее состояние устройства или сообщения об ошибках.

2. **Количество копий**
   Используйте эту кнопку для изменения типа носителя в ручном лотке.

3. **Масштаб**
   В этой области показаны операции, соответствущие каждой из кнопок выбора.
   МАСШТАБ: Используйте для задания масштаба вручную.
   Специальный режим: Используйте для вызова функции копирования,зарегистрированной в качестве специальной функции. Вы можете быстро вызывать часто используемые функции, зарегистрировав их в специальном режиме.
   РЕДАКТОР: Эта область отражает меню копирования. Используйте её для вызова нужной функции копирования.

4. **Область кнопок выбора**
   Каждый из пяти индикаторов, показывает текущее состояние оборудования.

5. **Настройки специального режима**
   Здесь отображается функция, зарегистрированная в данный момент как специальная.

Включение и выключение питания

Включение питания

Нажмите переключатель в положении «I» (ВКЛ.).

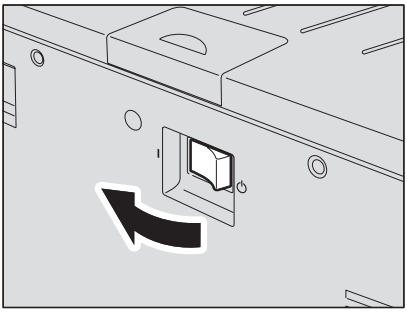

Начнется прогрев оборудования. Это займет около 25 секунд. По завершении прогрева устройство готово к выполнению копирования. На экране ЖКИ появится сообщение «ГОТОВ».

Совет

Если вы положите оригинал и нажмете кнопку [СТАРТ] при прогреве оборудования, копирование начнется автоматически по завершении прогрева. Это называется автоматический запуск задания. При резервировании задания, сообщение «Автомат. начало работы» появится на экране ЖКИ. Однако эта функция недоступна, пока отображается сообщение «Подождите» (около 15 секунд).

Выключение питания

Нажмите переключатель в положении выключенного состояния «⏻».

Допустимые типы бумаги

Допустимые типы бумаги различаются в зависимости от выбранного источника бумаги.
См. таблицу для более подробной информации.

Источник бумаги	Тип бумаги	Размер бумаги	Максимальная вместимость*1
Кассеты аппарата и автоподатчики (дополн.)	Обычная бумага (64 – 80 г/м²)	Формат A/B: A3, A4, A4–R, B4, B5, B5–R, FOLIO Формат LT: LD, LG, LT, LT–R, COMP, 13 LG*5	250 листов (64 г/м²) 250 листов (80 г/м²)
Кассеты пьедестала (дополн.)	Обычная бумага (64 – 80 г/м²)	Формат A/B: A3, A4, A4–R, A5–R, B4, B5, B5–R, FOLIO Формат LT: LD, LG, LT, LT–R, ST–R, COMP, 13 LG*5	550 листов (64 г/м²) 550 листов (80 г/м²)
Ручной лоток	Обычная бумага (64 – 80 г/м²)	Формат A/B: A3, A4, A4–R, A5–R, B4, B5, B5–R, FOLIO Формат LT: LD, LG, LT, LT– R, ST– R, COMP, 13 LG*5	100 листов (64 г/м²) 100 листов (80 г/м²)
	Толстая бумага 1 (81 – 105 г/м²)*3		1 лист (81 – 105 г/м²)
	Толстая бумага 2 (106 – 163 г/м²)*3		1 лист (106 – 163 г/м²)
	Калька (75 г/м²)*3		1 лист
	Самоклеющиеся этикетки*3		1 лист
	Пленка, *3, *4	Только A4	1 лист

*1 «Максимальная вместимость» обозначает максимальное число листов бумаги, рекомендованной компанией Toshiba, помещающихся в кассету.
*2 Бумага с плотностью от 50 до 63 г/м² может использоваться только если укладывать ее на лоток по одному листу.
*3 Автоматическое двустороннее копирование недоступно.
*4 Используйте только рекомендованную TOSHIBA пленку для проекторов. Использование иных пленок может привести к нарушению работоспособности устройства.
*5 Бумагу формата 13 LG можно применять лишь для ЕС.

Замечание

- В одну кассету нельзя укладывать бумагу разных размеров.
- «Формат LT» – стандартный формат, использующийся только в Северной Америке.

Совет

Сокращение для размеров формата LT:
LT: для писем, LD: для журналов, LG: стандарт, ST: для ведомостей, COMP: для компьютерного оборудования

Рекомендованная бумага

Для обеспечения оптимальной производительности копирования, компания TOSHIBA рекомендует использовать указанные ниже типы бумаги. При необходимости использования бумаги другого типа, отличающегося от рекомендованного, проконсультируйтесь со службой технической поддержки.

Тип бумаги	Название бумаги	
Обычная бумага	TGIS Paper / Mondi	80 г/м^2
Толстая бумага 1	Color Copy / Mondi	90 г/м^2
	Color Copy / Mondi	100 г/м^2
Толстая бумага 2	Color Copy / Mondi	120 г/м^2
	Color Copy / Mondi	160 г/м^2
Калька	Калька Ostrich International	Только 75 г/м^2
Самоклеющиеся этикетки	3478 / Zweckform+Avery	
Пленка *1	PP2500 / 3M	

*1 Используйте только рекомендованную TOSHIBA пленку для проекторов. Использование иных пленок может привести к нарушению работоспособности устройства.

Недопустимые типы бумаги

Не используйте указанную ниже бумагу, т.к. это может привести к застреванию листов.
- ✍ Влажную бумагу
- ✍ Мятую бумагу
- ✍ Бумагу с перегибами, мятую или деформированную
- ✍ Бумагу со слишком гладкой или шероховатой поверхностью

Не используйте указанную ниже бумагу, т.к. это может привести привести к нарушению работоспособности устройства.
- ✍ Бумагу со специально обработанной поверхностью.
- ✍ Бумагу, на которой уже печатали или делали копии

Хранение бумаги

При хранении бумаги соблюдайте следующие правила:
- ✍ Храните бумагу в упаковке для предотвращения запыления.
- ✍ Избегайте попадания прямых солнечных лучей на бумагу.
- ✍ Храните бумагу в сухом месте.
- ✍ Для предотвращения образования складок или изгибов, храните бумагу на ровной плоской поверхности.

Регистрация бумаги стандартного размера (A3, A4, A4–R, A5–R)

В этом разделе в качестве примера показывается как зарегистрировать размер A4 в кассете.

1 **Одновременно нажмите кнопки [КОПИЯ] и [КАССЕТА] и удерживайте их нажатыми более двух секунд.**

2 **Нажимайте кнопку [КОПИЯ] до тех пор, пока не загорится индикатор размера бумаги в этой кассете.**

3 **Извлеките из аппарата и из коробки картонные контейнеры с аксессуарами.**

4 **Нажмите кнопку [ВВОД] (СТАРТ).**
Размер бумаги зарегистрирован.

Следуйте нижеописанной процедуре для выполнения копирования.

1 **Проверьте, есть ли бумага в кассете.**

2 **Разместите оригинал на стекле (лицевой стороной вниз)**

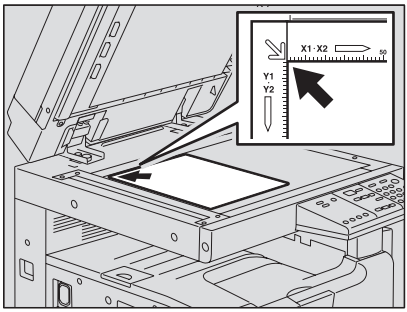

или в автоподатчике документов (лицевой стороной вверх).

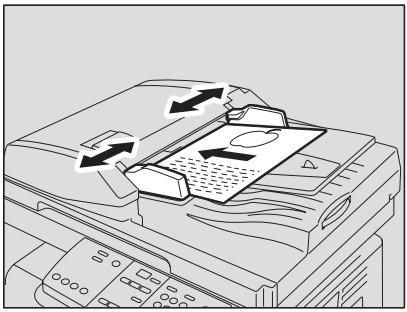

3 **Если требуется получить более одного экземпляра копий, введите нужное количество комплектов.**

Например, 5 комплектов.

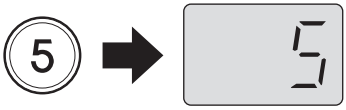

Совет

Для изменения числа комплектов, нажмите кнопку [СБРОС/СТОП] и затем введите нужное число.

4 Выберите нужные режимы копирования.

5 **Нажмите кнопку [СТАРТ].**

Начинается копирование. Бумага будет выходить изображением вниз.

Когда в картридже закончился тонер, замените картридж, согласно нижеописанной процедуре.

Замечание

- ✍ Перед тем, как вставить новый картридж, проверьте маркировку на нем. Если вы видите «T–2450E» или «T–2450E5K», то этот картридж подходит для данного устройства.
- ✍ Не выбрасывайте использованные картриджи. Свяжитесь с представителем сервисной службы.
- ✍ Не прикасайтесь к печатным платам на картридже во избежания их повреждения.

Опасно!

Никогда не пытайтесь сжечь картриджи. Это может привести к взрыву.

1 Откройте переднюю крышку.

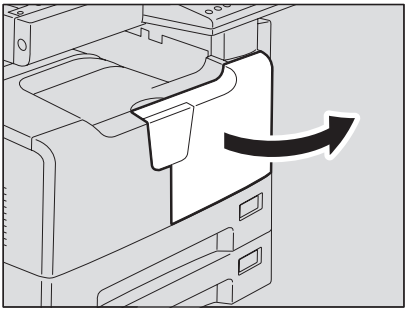

2 Прижмите зеленый рычаг.
Картридж слегка выдвинется.

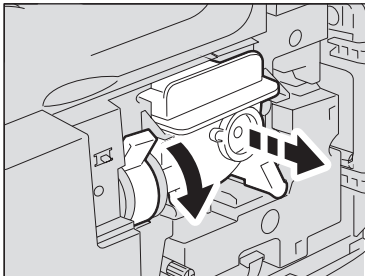

3 Вытяните картридж.

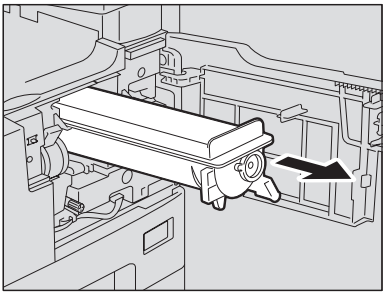

Опасно!

Никогда не пытайтесь сжечь картриджи. Это может привести к взрыву.

Замечание

Не выбрасывайте использованные картриджи. Свяжитесь с представителем сервисной службы.

4 Энергично потрясите новый картридж, чтобы разрыхлить находящийся в нем тонер.

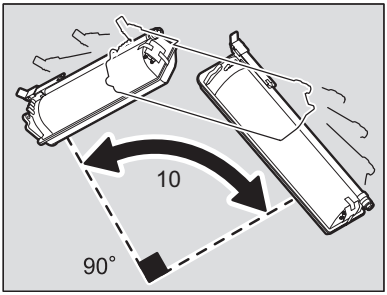

5 Удалите защитую пленку с торцов картриджа.

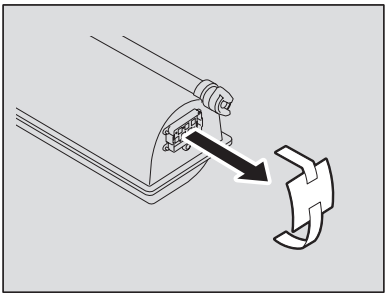

6 **Потяните герметизирующую ленту в направлении, показанном стрелкой.**

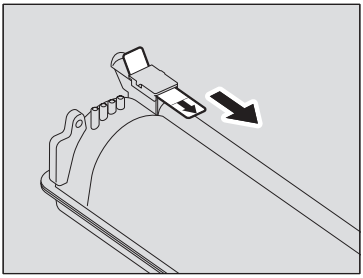

7 **Вставьте картридж по направляющей.**

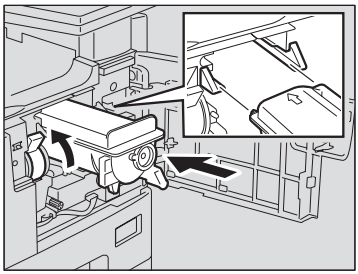

Замечание

✍ Перед тем, как вставить картридж убедитесь, что зеленый рычажок поднят.
✍ Вставляйте картридж пока не услышите щелчок.

8 **Почистите коротрон.**
Придерживая ручку очистки коротрона, осторожно вытяните его на себя до упора. После этого осторожно установите его в исходное положение. Повторите описанную процедуру два – три раза.

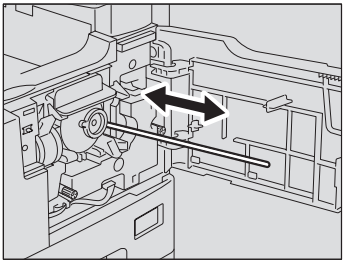

Замечание

Удостоверьтесь, что ручка полность вставлена после очистки.

После замены картриджа убедитесь, что очистка проволоки коротрона произведена в соответствии с приведенным ниже описанием.

9 Вытяните картридж.

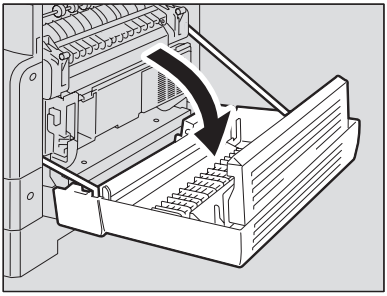

10 Удерживая зеленый рычажок, осторожно вытяните на себя до конца устройство переноса.

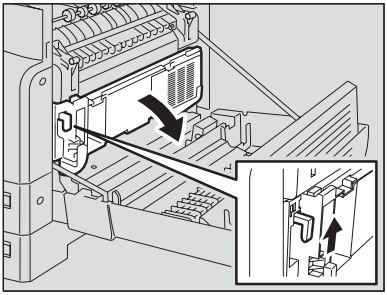

11 Выньте чистящее приспособление для проволоки из переднего кармашка устройства переноса.

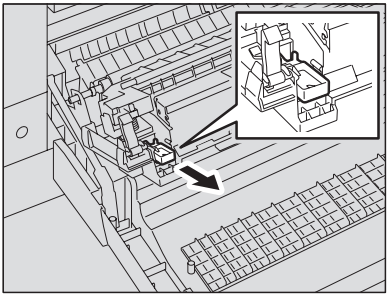

12 **Очистите проволоку коротрона при помощи чистящего приспособления.**

(1) Вставьте чистящее приспособление в переднюю часть устройства переноса.

(2) Приложите чистящее приспособление к передней стенке и удостоверьтесь, что оно соприкасается с проволокой коротрона

(3) Очистите проволоку, двигаясь от ближнего конца к дальнему, двумя возвратно-поступательными движениями.

(4) Вставьте чистящее приспособление в переднюю часть устройства переноса.

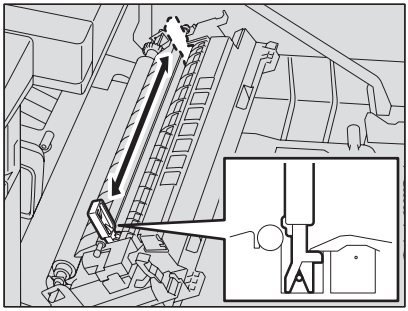

13 **Почистите коротрон.**

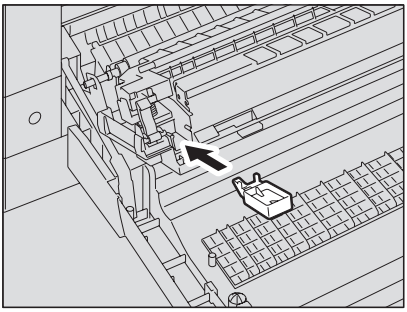

14 **Закройте боковую крышку.**

15 **Закройте переднюю крышку.**

Теперь оборудование начнет использовать новый картридж.

Для получения наилучших результатов работы вашего МФУ рекомендуется еженедельная чистка указанных ниже деталей:

Замечание

- Соблюдайте осторожность, чтобы не поцарапать очищаемые детали.
- Не используйте для чистки оборудования растворители, такие как бензин или растворитель для лаков. Это может привести к деформации или потускнению.
- При использовании химических очищающих салфеток, обращайте внимание на предупреждения производителя.

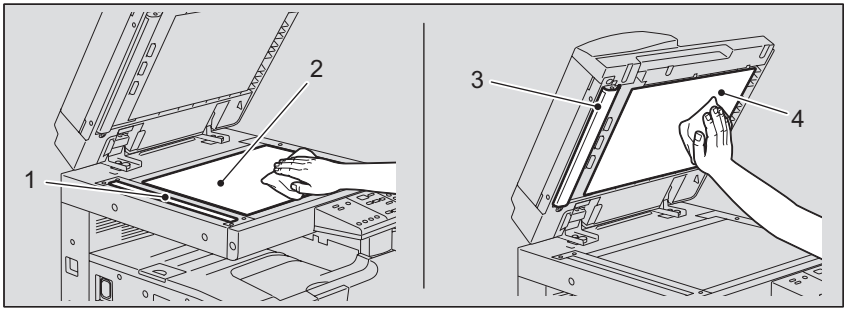

1. **Область сканирования**
   Протрите мягкой сухой тряпкой или мягкой тряпкой, смоченной в воде и хорошо отжатой. Не используйте растворители и спирт.

2. **Стекло для размещения оригинала**

3. **Направляющие**

4. **Поджимной лист**
   Чистите в соответствии с процедурой в зависимости от степени загрязнения:
   – Протрите мягкой сухой тряпкой.
   – Протрите мягкой тряпкой, смоченной в воде и хорошо отжатой.
   – Протрите мягкой тряпкой, слегка смоченной спиртом и хорошо отжатой, с последующей протиркой сухой тряпкой.
   – Протрите мягкой тряпкой, слегка смоченной разведенным в воде моющим средством и хорошо отжатой. Затем протрите мягкой тряпкой, смоченной в воде и хорошо отжатой. После этого вытрите мягкой сухой тряпкой.

Регламентные работы

Данное МФУ имеет конструкцию с механически движущимися частями и требует выполнения работ по квалифицированному периодическому техническому обслуживанию. Максимальный период проведения таких работ, в зависимости от модели аппарата, указан перед началом (на форзаце) данной инструкции. Поскольку данное регулярное техническое обслуживание МФУ не является частью гарантии, а лишь обязательным её условием, сервисные центры, авторизованные компанией TOSHIBA, вправе требовать с покупателя МФУ оплату стоимости работ и ресурсных деталей, входящих в состав
периодического технического обслуживания, таких как чистка, регулировка, настройка оборудования, а также замена отдельных его деталей и узлов с ограниченным сроком службы.

Замечание

Детали и узлы оборудования, требующие замены согласно регламенту периодического технического обслуживания, должны заменяться до выявления возможных неисправностей или необходимости дополнительных ремонтов, даже несмотря на то, что внешне они функционируют нормально и нет признаков их износа. Это обусловлено предпринимаемыми мерами безопасности, предупреждением появления неисправностей и стремлением компании TOSHIBA постоянно поддерживать оборудование в состоянии, гарантирующем его наилучшие технические характеристики и функциональность.

Модель		DP–2230/2430/1950/2250/2450
Тип		Тип напольный
Стекло для размещения оригинала		Неподвижное
Система печати (копирования)		Электростатический метод с непрямым переносом изображения
Система проявления		Двухкомпонентное проявление с использованием магнитной щетки
Метод расплавления		2 галогеновые лампы
Фотосенсор		Фотобарабан
Система сканирования оригинала		Система сканирования с плоской поверхностью (При использовании автоподатчика документов: система с фиксированным сканированием с использованием подачи оригинала)
Датчик сканера оригинала		Линейка ПЗС
Источник света сканера		Светодиоды
Разрешение	Сканирование	600 dpi x 600 dpi
	Печать	2400 dpi x 600 dpi (процесс сглаживания)
Допустимые оригиналы		Листы, книги и трехмерные объекты
Допустимые размеры оригинала		Макс. A3
Допустимый размер бумаги	Кассета	A3, A4, A4-R, A5-R, B4, B5, B5-R, FOLIO, LD, LG, LT, LT-R, ST-R COMP, 13 LG*1
	Ручной лоток	A3, A4, A4-R, A5-R, B4, B5, B5-R, FOLIO, LD, LG, LT, LT-R, ST-R COMP, 13 LG*1
Допустимая плотность бумаги	Кассета	64 – 80 г/м^2
	Ручной лоток	64 – 80 г/м^2 (непрерывная подача) 50 – 163 г/м^2 (подача по одному листу)
Длительность прогрева		Около 25 сек
Время получения первой копии (A4 в книжной ориентации)		Около 7,1/7,1/7,6/7,1/7,1 сек.
Число экземпляров		До 999 экземпляров (вводится с цифровой клавиатуры)
Размеры исключаемых областей изображения	Копирование	Передний край: 3,0±2,0 мм, Задний край: 2,0±2,0 мм, Оба края: 2,0±2,0 мм
	Печать	Передний край: 5,0±2,0 мм, Задний край: 5,0±2,0 мм, Оба края: 5,0±2,0 мм
Масштаб	Реальный размер	100±0.5%
	Увеличение	25 – 200% (с приращением 1%)
Емкость		Максимум 250 листов, либо до полного заполнения памяти (собственная диаграмма компании TOSHIBA)
Подача бумаги	Кассета	250 листов (80 г/м^2)
	Ручной лоток	100 листов (80 г/м^2)
Емкость для приемного лотка		Около 250 листов (64 г/м^2)
Регулировка плотности тонера		Магнитная система подачи тонера
Управление экспонированием		Автоматическое или ручное 7-ми уровневое
Память		32 (макс. 96) / 32 (макс. 96) / 112 / 112 /112 МБайт
USB интерфейс		USB 2.0 (высокоскоростной)
Окружающие условия (для нормального использования)		Температура: 10 + 30 °C, Влажность: 20 – 85% (без конденсации)

Требования к питанию	220 + 240 В±10%, 8 А (50/60 Гц)
Управление экспонированием	Не более 1,5 кВт (включая дополнительное оборудование), рабочие характеристики Около 1,2 кВт Не более 1,5 кВт (включая дополнительное оборудование), рабочие характеристики)
Размеры (только копировальный аппарат)	600 мм (Ш) x 643 мм (Г) x 462,5 мм (В)
Вес (машина, включая барабан)	Около 32,9 кг (для ЕС), около 31,8 кг (помимо ЕС)
Занимаемое пространство (только оборудование)	948 мм (Ш) x 643 мм (Г)

*1 Бумагу формата 13 LG можно применять лишь для ЕС.

✍ Технические характеристики изменяются в зависимости от условий копирования и окружающих условий.

✍ В целях усовершенствования изделия технические характеристики и внешний вид могут изменяться без предварительного уведомления.

МНОГОФУНКЦИОНАЛЬНЫЕ ЦИФРОВЫЕ СИСТЕМЫ

Краткое руководство

e-STUDIO223/243
e-STUDIO195/225/245

ТОШИБА СИ-АЙ-ЭС (TOSHIBA CIS)

© 2011 TOSHIBA TEC CORPORATION Все права защищены