Выявление и устранение неисправностей

Проверка состояния машины

Руководство по копированию: Глава 5

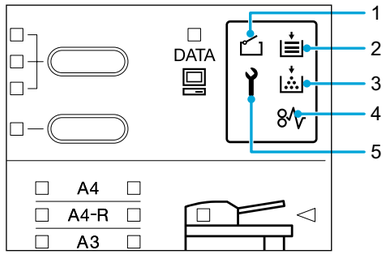

1. **Индикатор открытой крышки**
2. **Индикатор отсутствия бумаги**
3. **Индикатор тонера**
4. **Индикатор застрявшей бумаги**
5. **Индикатор вызова сервисной службы**

Индикатор тонера:
Индикатор тонера показывает текущее состояние картриджа (только при использовании картриджей, рекомендованных компанией TOSHIBA).

Горит: В картридже мало тонера. (Не заменяйте картридж.)

Мигает: Тонер в картридже полностью закончился. (Замените картридж.)

Нет тонера

Руководство по копированию: Глава 5

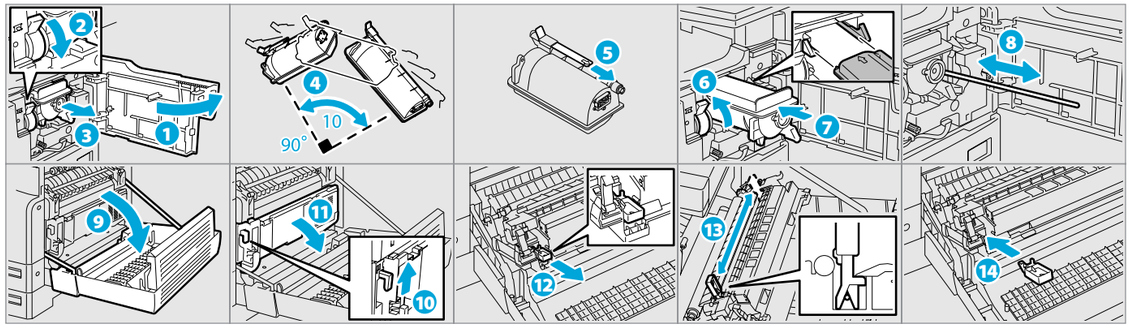

Застрявшая бумага

Руководство по копированию: Глава 5

Внутри печки

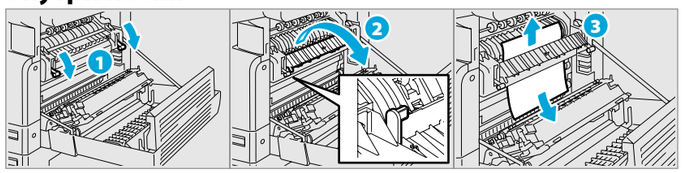

На ручном лотке

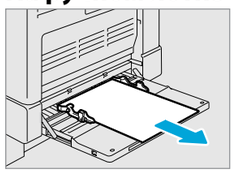

За узлом переноса

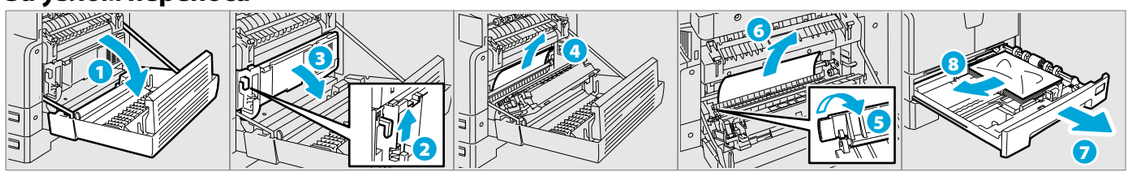

Регулярная очистка

Руководство по копированию: Глава 6

Низкое качество распечатанных документов из-за неравномерных или загрязненных изображений можно существенно улучшить путем простой очистки. Рекомендуется почистить аппарат.

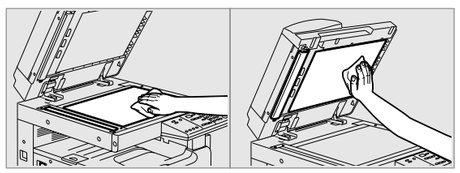

Отпечатано в Китае 6LH********
R110720K1600-TTEC OMC11006700 DP-2230/DP-2430 2011-08
©2011 TOSHIBA TEC CORPORATION Все права защищены

TOSHIBA
Leading Innovation >>>

МНОГОФУНКЦИОНАЛЬНЫЕ ЦИФРОВЫЕ СИСТЕМЫ

e-STUDIO223/243

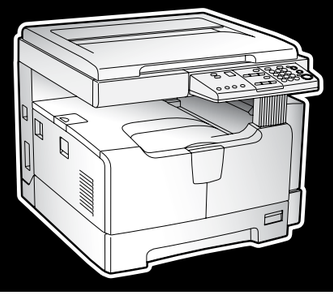

Краткое руководство пользователя

В этом руководстве описаны основные меры предосторожности при работе, подготовка к работе, основные операции и выявление и устранение неисправностей. **Перед тем, как начать работать с этой машиной, сначала убедитесь, что вы прочитали руководство *по техника безопасности* (печатный документ).**

Товарные знаки
Компании или наименования продукции, приводимые в этом руководстве, могут быть фирменным знаком или торговой маркой соответствующей компании.

Общие меры предосторожности

При использовании устройства

⚠ ОПАСНО!

- **Не открывайте корпус оборудования; это может привести к травме или поражению электрическим током.**
- **Не вставляйте и не вынимайте вилку шнура питания из розетки мокрыми руками, так как вы можете получить поражение электрическим током.**
- **Не кладите емкости с водой (вазы с цветами, чашки с кофе и т. д.) на устройство или поблизости от него. Это может привести к пожару или поражению электрическим током.**
- **Держите скрепки для бумаги подальше от вентиляционных отверстий. Это может привести к пожару или поражению электрическим током.**
- **Если система слишком нагрелась, появились дым, странный запах или шум, выполните следующее. Выключите питание, выньте вилку шнура из розетки и обратитесь в службу технической поддержки.**
- **Если устройство не будет использоваться в течение ближайшего месяца, на это время выньте вилку шнура питания из розетки в целях безопасности. Если произойдет пробой изоляции, может**
- **возникнуть пожар или поражение электрическим током.**

⚠ ОСТОРОЖНО

- **Не кладите тяжелые предметы (тяжелее 4 кг) на стекло и не давите на него. Если стекло лопнет, вы можете получить травму.**
- **Не кладите тяжелые предметы (тяжелее 4 кг) на устройство. Если они упадут, вы можете получить травму.**
- **Берегите пальцы, закрывая лоток. Вы можете прищемить пальцы.**
- **Не прикасайтесь к печке или металлическим деталям вокруг нее. Поскольку они очень горячие, вы можете обжечься, а рефлекторные движения могут привести к повреждению рук о внутренние детали устройства.**
- **Не засовывайте пальцы между устройством и боковой крышкой. Вы можете прищемить пальцы.**
- **Не прикасайтесь к соединительной детали на задней стороне автоподатчика документов (дополнительное оборудование). Вы можете защемить и поранить пальцы, открывая или закрывая автоподатчик документов (дополнительное оборудование).**

Прочие рекомендации

- Не выключайте питания, если внутри устройства осталась застрявшая бумага. Это может привести к неисправностям при следующем включении питания.
- Убедитесь, что питание выключено, когда вы покидаете офис, или если имеются отказы питания.
- Будьте осторожны, поскольку выходной тракт и бумага в нем непосредственно после выхода имеют высокую температуру.
- Не кладите на приемный лоток ничего, кроме бумаги. Это может нарушить нормальную работу устройства и привести к поломкам.
- Не прикасайтесь к поверхностям барабана и коротрона. Это может привести к проблемам с изображением.
- Во время печати не открывайте и не закрывайте крышки и ручной лоток и не вытягивайте кассеты.

При работе с расходными материалами

⚠ ОПАСНО!

Никогда не пытайтесь сжечь картриджи. Это может привести к взрыву. Не выбрасывайте использованные картриджи.

Свяжитесь с представителем сервисной службы.

Прочие рекомендации

- Прочитайте в руководстве по эксплуатации как правильно проводить процедуру замены тонера. Несоответствующая процедура может привести к утечке или рассыпанию тонера.
- Не прикладывайте усилие, открывая тонер. Это может привести к утечке или рассыпанию тонера.
- Храните картридж с тонером в недоступном для детей месте.
- Если тонер попал на одежду, смойте холодой водой. Если вы используете теплую воду, следы от тонера останутся на одежде.
- Если тонер протекает из картриджа, будьте осторожны, не вдыхайте и не прикасайтесь к тонеру.

Меры по оказанию первой помощи

Если вы вдохнули тонер, прикоснулись к нему и т.п., выполните следующие процедуры.

- При вдыхании: Немедленно выйдите из зоны поражения на свежий воздух. При возникании проблем с дыханием или иных симптомов болезни, свяжитесь с врачом.
- При попадании на кожу: Помойте водой с мылом. Постирайте одежду, прежде чем снова надеть ее. Если останется раздражение, обратитесь к врачу.
- При попадании в глаза: Немедленно промойте глаза большим количеством воды по крайней мере 15 минут. Если сохраняется раздражение, обратитесь к врачу.
- При проглатывании: Выпейте несколько стаканов воды.

Перед началом использования

Описание компонентов

Руководство по копированию: Глава 1

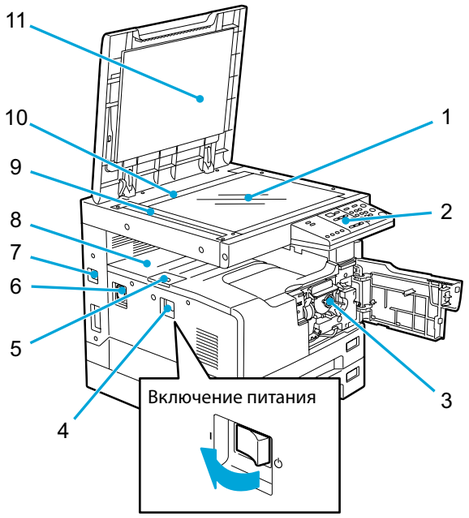

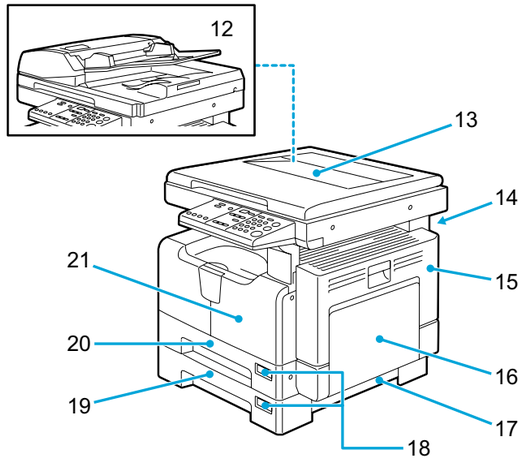

1. **Стекло для размещения оригинала**
2. **Панель управления**
3. **Картридж**
4. **Выключатель питания**
5. **Ограничитель выходного тракта**
6. **Разъем питания**
7. **Разъем USB (4-контактный)**
8. **Приемный лоток**
9. **Область сканирования**
10. **Линейка оригинала**
11. **Поджимной лист**
12. **Автоподатчик документов (доп., MR-2020)**
13. **Поджимной лист**
14. **Карман для руководства по эксплуатации (сзади) (доп. оборудование, KK-1660)**
15. **Боковая сторона**
16. **Ручной лоток**
17. **Крышка податчика бумаги (бумагопротяжного устройства (доп. оборудование))**
18. **Индикатор размера бумаги**
19. **Бумагопротяжное устройство (доп. оборудование, MY-1038)**
20. **Кассета**
21. **Передняя крышка**

Панель управления

Руководство по копированию: Глава 1

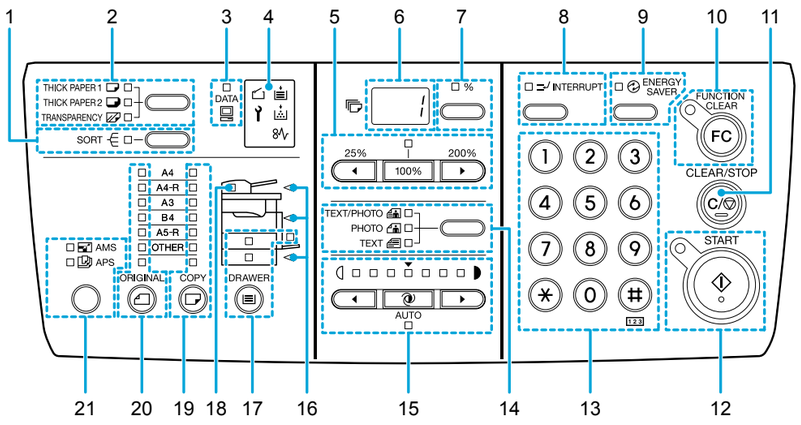

1. **Кнопка/индикатор [СОРТИРОВКА]**
2. **Кнопка/индикаторы тип носителя**
3. **Индикатор [ПК]**
4. **Индикаторы сообщений**
5. **Кнопки/индикатор масштабирования**
6. **Светодиодный дисплей**
7. **Кнопка/индикатор показа числа копий / масштаба**
8. **Кнопка/индикатор [ПРЕРВАТЬ]**
9. **Кнопка/индикатор [РЕЖИМ СНА]**
10. **Кнопка/индикатор [СБРОС РЕЖИМОВ]**
11. **Кнопка/индикатор [СБРОС/СТОП]**
12. **Кнопка/индикатор [СТАРТ]**
13. **Цифровые кнопки**
14. **Кнопка/индикаторы исходного режима**
15. **Кнопки/индикаторы регулировки плотности**
16. **Индикаторы положения застрявшей бумаги**
17. **Кнопка/индикаторы [КАССЕТА]**
18. **Кнопка размещения оригиналов**
19. **Кнопка/индикаторы [КОПИЯ]**
20. **Кнопка/индикаторы [ОРИГИНАЛ]**
21. **Кнопка/индикаторы выбора АВФ/АВМ**

Основные операции

Загрузка бумаги

Руководство по копированию: Глава 1

Кассета

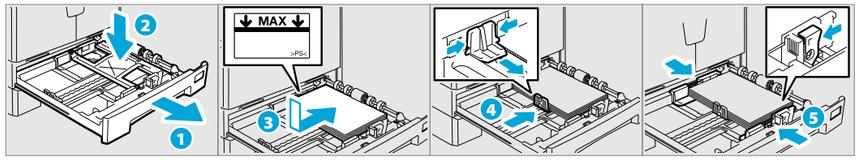

Ручной лоток

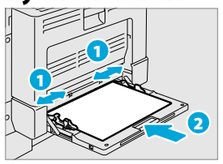

Настройка формата бумаги

Руководство по копированию: Глава 1

Например: регистрация размера B4 в верхней кассете

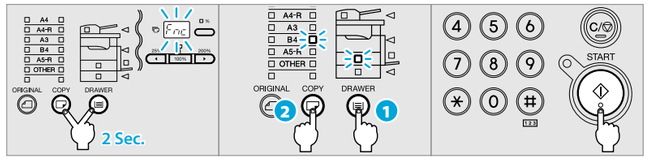

Копир

Руководство по копированию: Глава 2

1. Положите оригинал лицевой стороной вниз на стекло оригинала и выровняйте по левому заднему углу.

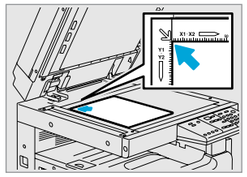

2. Введите нужное количество комплектов.

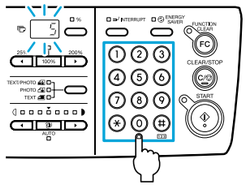

3. Выберите нужные режимы копирования.
4. Нажмите кнопку [СТАРТ].

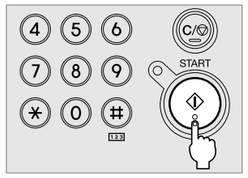

Установка драйвера

Руководство оператора средства просмотра TOSHIBA Viewer V2

Установка драйвера требует полномочий администратора.

Использование Plug and Play

1. USB-кабелем подсоедините машину к компьютеру, а затем запустите компьютер.
2. Включите питание машины.
3. Следуйте диалоговым окнам операционной системы.

Теперь функции принтера и сканера доступны.

Использование программы установки в Windows 7

Для Windows 7 используйте программу установки.

1. Вставьте диск с TOSHIBA Viewer V2 в привод компьютера.
2. В папке компакт-диска дважды щелкните по файлу [Setup.exe].
3. Следуйте инструкциям программы установки.

Замечания по установке

- Пока не появятся инструкции, не подключайте USB-кабель к машине.
- Если есть какие-либо работающие приложения, закройте их.
- Если появляется окно [Управление учетными записями], на шаге 2 щелкните [Разрешить], [Продолжить] или [Да].

Теперь функции принтера и сканера доступны.

Подсоединение к компьютеру
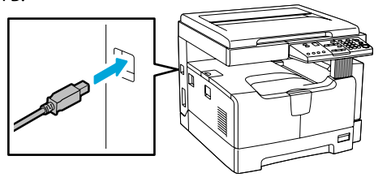
Используйте USB-кабель со штепсельными соединителями типов A и B.